

REUDO®

リュウド株式会社
https://www.reudo.co.jp

免許不要の電動モビリティ



狭い場所での
移動もスムーズ



雨の日でも安心な
屋根付き

2つの走行モード

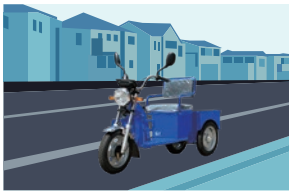

車道モード（中速・高速）

車道を走行する最高速度20km/hモードは、最高速度表示灯が点灯します。速度切替スイッチを中速にすると、最高速度が約12km/hに制限されます。



歩道モード（低速）

歩道を走行する最高速度6km/hモードは、最高速度表示灯が点滅します。

※走行できる歩道は、「普通自転車等及び歩行者等専用」の標識等がある歩道のみ

家庭用コンセント（100V）で充電可能

充電方法は付属の充電器を使って、ご家庭用の100Vコンセントから充電できます。
充電中・充電完了の状態は充電器本体のLEDで確認できます。

最大積載30kgでたっぷり積める

箱型デザインで各種ケース、箱物などをたっぷりと積み込めます。
荷物が多い時にも安心して移動できます。

LINE UP

アールイーゼロゼロワン
RE001
電動三輪車

連続走行距離　約60 km
最小回転半径　1.8 m

最大積載量
kg 30kg



詳しくはWEBサイトへ

車両本体価格

275,000 円　（税別　250,000 円）

取扱店の地域によって、追加の配送料が発生します。

- 北海道　**個別設定**
- 東北・関東・中部　**0円**
- 近畿　**11,000円**（税別 10,000円）
- 中国・四国　**22,000円**（税別 20,000円）
- 九州　**33,000円**（税別 30,000円）
- 沖縄および離島　**配送できません**

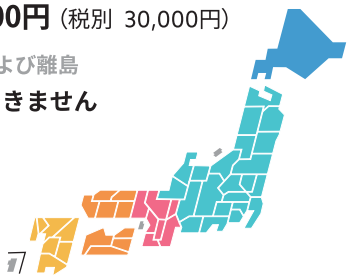

※この配送料はメーカーから取扱店までのものです。記載の価格の他に、自賠責保険の費用、取扱店で設定される登録代行手数料や納車整備費用が発生することがあります。

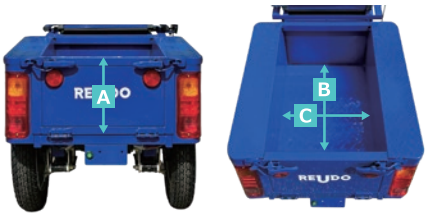

- A 荷台高 …… 24 cm
- B 荷台長（内寸）…… 55 cm
- C 荷台幅（内寸）…… 38 cm

BODY COLOR



ブラック



ブルー

LINE UP

アールイーゼロゼロヨン

RE004

電動四輪車

連続走行距離　約 50 km

最小回転半径　2.4 m



最大積載量 30kg

詳しくはWEBサイトへ

車両本体価格

418,000 円　（税別　380,000 円）

取扱店の地域によって、追加の配送料が発生します。

東北・関東・中部・近畿
0円

北海道・九州
22,000円（税別 20,000円）

中国・四国
11,000円（税別 10,000円）

沖縄および離島
配送できません

※この配送料はメーカーから取扱店までのものです。記載の価格の他に、自賠責保険の費用、取扱店で設定される登録代行手数料や納車整備費用が発生することがあります。

強化ガラス製フロントシールド & 電動ワイパー

悪天候や強い日差しの下でもクリアな視界を維持し、安全で快適な走りをサポートします。



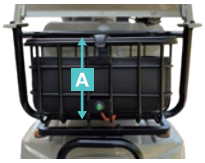

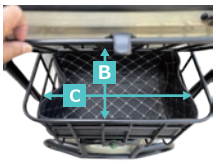



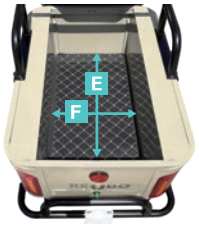

A	前カゴ高	20 cm
B	前カゴ奥行（内寸）	26 cm
C	前カゴ幅（内寸）	39 cm
D	荷台高	26 cm
E	荷台長（内寸）	68 cm
F	荷台幅（内寸）	35 cm

MAKER OPTION



RE001 リアボックス

¥ 44,000（税別 ¥40,000）*

大容量139L。
RE001本体の荷台（50L）と合わせて、計189Lを収納可能。
鍵付きで安心。軽量で丈夫な素材。
開閉しやすいダンパー付き。
色：ブラック / ホワイト



RE001 キャノピー

¥ 57,200（税別 ¥52,000）*

強化ガラス製フロントシールド、電動ワイパー付き。
キャノピー重量：28kg
キャノピー装着時全高：163cm
キャノピー装着時車両重量（バッテリー込）：158kg
色：ブラック / ブルー



RE004 フルレインカバー

¥ 22,000（税別 ¥20,000）*

雨の中での運転をさらに快適にします。
車体全体を覆うフルカバータイプです。
色：カーキグリーン



RE004 ハーフレインカバー

¥ 19,800（税別 ¥18,000）*

雨の中での運転をさらに快適にします。
横風の影響を受けにくいハーフカバータイプです。
色：カーキグリーン



RE004 盗難抑止アラーム + リモコン

¥ 18,040（税別 ¥16,400）*

付属のリモコン以外で電源をオンにしたり、電源をオンにせずに車体を動かしたりした場合に、アラーム（警報音）を鳴らします。
盗難やいたずら抑止に。

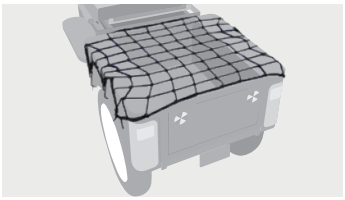

RE001 RE004 ラゲージネット

[RE001] **¥ 3,850**（税別 ¥3,500）

[RE004] **¥ 4,950**（税別 ¥4,500）

ラゲージの荷物の落下防止に。
RE001・RE004の車体形状にそれぞれ合わせた専用ネットをご用意しています。



RE001 RE004 帽子型ヘルメット

¥ 3,300（税別 ¥3,000）

ReUdoのロゴ付き。
かぶりやすい帽子型のヘルメット。
サイズ：フリー



RE001 RE004 フェイスシールド付きヘルメット

¥ 4,180（税別 ¥3,800）

ReUdoのロゴ付き。
風や虫、および日光の眩しさから、顔や目を保護するフェイスシールド（バイザー）の付いたヘルメットです。
サイズ：フリー

RE001 RE001用オプション品　RE004 RE004用オプション品

＊価格は取付費を含まない標準小売価格です。取付費は取扱店が独自に定めておりますので、詳しくは各取扱店にお尋ねください。

主な諸元

機種名		RE001	RE004
車両区分		特定小型原動機付自転車	
重量(kg)		130(電池込)	155(電池込)
全長 × 全幅 × 全高(cm)		190×60×132	190×60× 163
最低地上高(mm)		130	70
シート高(mm)		660	
荷台内寸[全長 × 全幅 × 全高](cm)		55×38×24 / 49.7L	68×35×26 / 61.9L
前カゴ内寸[全長 × 全幅 × 全高](cm)		—	26×39×20 / 20.3L
最高速度(km/h)	車道モード［高速］	20	
	歩道モード［低速］	6	
最大積載量(kg)		30(乗員別)	
最小回転半径(m)		1.8	2.4
サスペンション	前輪	正立式フロントフォーク	独立懸架式
	後輪	板ばね	車軸式
ブレーキ	前輪	ドラムレバー式	ディスク油圧レバー式
	後輪	ドラム足踏式	ドラムレバー式
モーター(W)		定格600(最大600)	
タイヤ	種類	チューブタイヤ	チューブレスタイヤ
	サイズ（前後輪とも）	幅 3 ー 12inch	幅 2.75 ー 8inch（タイヤ外径13inch）
蓄電池［付属］		48V/38Ah(グラフェン鉛電池)	
充電器［付属］		家庭用100Vコンセントで充電可能	
1充電走行距離(km) ※気温等条件による		約60	約50
充電時間		約10 ~ 14時間	
ボディ色		ブラック/ブルー	サンドカーキ

原産国：中国　輸入および総販売元：リュウド株式会社

RE001

詳しくはWEBサイトへ

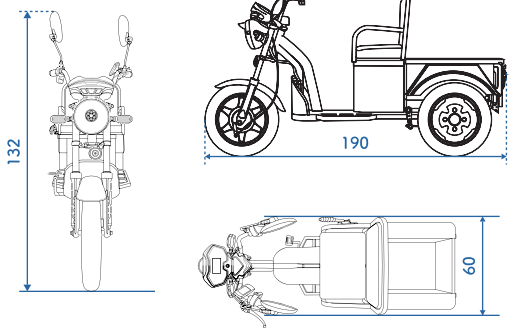

寸法イメージ図 単位：cm

RE004

詳しくはWEBサイトへ

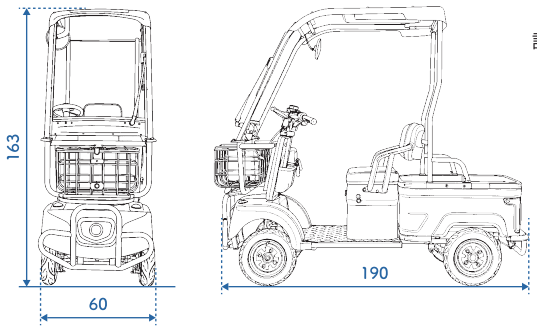

寸法イメージ図 単位：cm

※ 記載の内容は改良等のため予告なく変更される場合があります。

お問い合わせはこちらの取扱店まで、お願いいたします。